# BREVETTI DI PISTA (FH)

**BREVETTI DI PISTA (FH)** (punteggio massimo disponibile punti 100)
Il Brevetto di Pista 1 (FH1) e il Brevetto di Pista 2 FCI (FH2 FCI) sono identificati con le sigle
**BREVETTO DI PISTA 1 (FH1): sigla BP1**
**BREVETTO DI PISTA 2 FCI (FH2 FCI): sigla BP2 FCI**

**Schemi, punteggi, e norme riferite agli esercizi di BP1 e BP2**

**Misure, tempi di invecchiamento e di lavoro del cane**

| | Lunghezza in passi | Tempi in minuti di invecchiamento | Tempo max concesso al cane in minuti |
|---|---|---|---|
| BP1 | 1000/1400 | 180 | 30 |
| BP2 FCI | 2000 | 180 | 40 |

**Numero degli oggetti, dei lati e degli angoli**

| | Numero degli oggetti | Punti per ogni singolo oggetto | Numero dei lati | Numero degli angoli |
|---|---|---|---|---|
| BP1 | 4 | 5-5-5-5 | 7 | 6 |
| BP2 FCI | 7 | 3-3-3-3-3-3-2 | 8 | 7 |

**Dimensione oggetti: cm.10 lunghezza 3 cm. di larghezza e cm 1 di spessore.**

**Punteggi di ogni singolo lato**

| Nr.dei lati | 1° e 2° | 3° | 4° e 5° | 6° e 7° | 8° | Totale |
|---|---|---|---|---|---|---|
| BP1 | Punti 12x2 | 12 | 11x2 | 11x2 | - | 80 |
| BP2 FCI | Punti 10x2 | 10 | 10x2 | 10x2 | 10 | 80 |

**Età minima per l'ammissione alle prove**

BP1 16 mesi
BP2 FCI 20 mesi

**Qualità e natura degli oggetti.**
Pelle, similpelle, stoffa, legno; sono esclusi oggetti di metallo o materie plastiche. Il colore degli oggetti non si deve differenziarsi eccessivamente dal colore del terreno sul quale é tracciata la pista. Nell'ambito della stessa pista devono essere usati oggetti di tutti i materiali consentiti.
Gli oggetti devo essere consegnati al tracciatore almeno 30 minuti prima del tracciamento della pista.

**Indifferenza**
Prima dell'inizio della prova di BP1 e BP2 FCI i cani iscritti devono essere sottoposti ad un esame di comportamento e indifferenza.
L'indifferenza viene effettuata con il cane al guinzaglio. Durante l'esercizio, non sono ammessi comandi da parte del conduttore. Il controllo del tatuaggio, al cane da parte del giudice fa parte dell'esercizio di indifferenza.

## Prova di Brevetto BP1

**Modello di tracciato della pista BP1 con i valori dei lati e degli oggetti.**

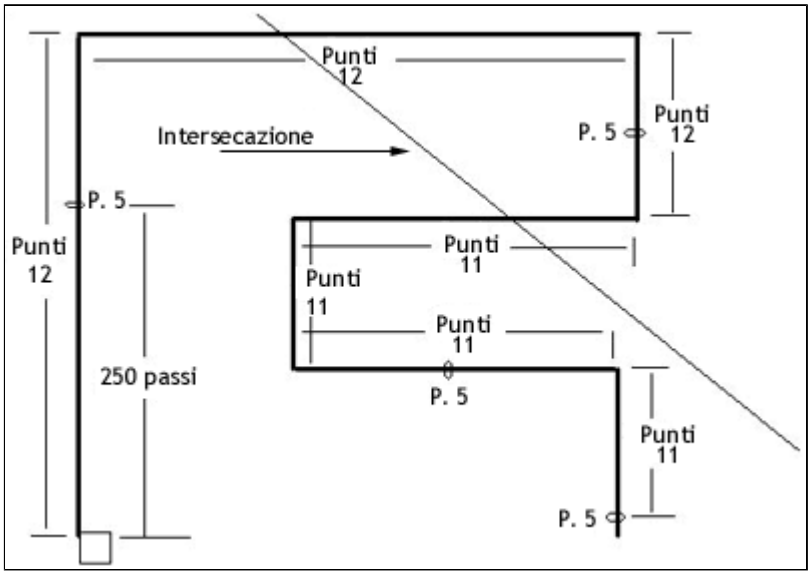


**Caratteristiche della pista**
Tracciato sconosciuto al Conduttore su terreno di natura variabile. Lunghezza minima del tracciato 1000/1400 passi, (un passo é valutato circa 70 cm.). Angoli: 6, tutti ad angolo retto. Invecchiamento minimo: 180 minuti. Mezz'ora prima che il cane inizi il lavoro di ricerca, almeno due lati della pista verranno intersecati da una traccia eseguita da una persona diversa dal precedente tracciatore; l'intersecazione dovrà avvenire lontana dagli angoli e dagli oggetti deposti nella pista.
Il percorso della traccia è scelto dal giudice o dal direttore delle piste in accordo con il giudice.

**Modelli di tracciato BP1 (FH1)**

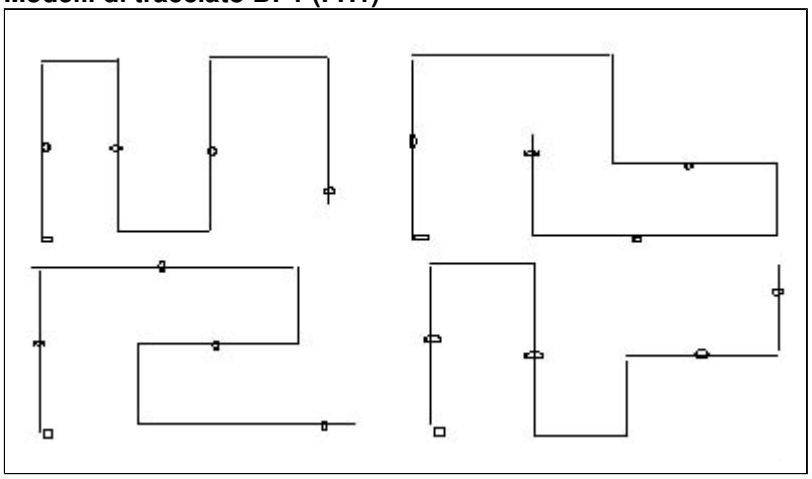

**Tracciatore**
Durante il tracciamento, il tracciatore non può fermarsi, ne strisciare i piedi sul terreno. Gli oggetti devono essere deposti sulla traccia e non al lato di questa; essi non possono essere posti negli angoli o nelle prossimità di questi, e si deve evitare di porli vicino a punti di riferimento quali ostacoli naturali o altri particolari riferimenti (fossi, strade, cespugli, alberi ecc.).
Prima che il cane inizi l'esercizio di ricerca, il tracciatore deve illustrare al giudice l'esatto percorso della pista, la posizione degli oggetti lasciati sulla traccia ed indicargli quali sono i lati e i punti in cui la pista è stata

intersecata dalla traccia più fresca.

**Presentazione**
Il conduttore si presenta al Giudice con il cane dichiarando la sua identità e il nome del cane; il conduttore, inoltre, deve dichiarare se il cane raccoglie, riporta o segnala gli oggetti.

**Ricerca (libera o con guinzaglio di mt. 10)**
Il lavoro di fiuto sulla traccia può essere eseguito dal cane libero dal guinzaglio o con un guinzaglio della lunghezza di 10 mt. Se la ricerca viene effettuata con il guinzaglione, questo può essere fissato ad un pettorale o, in mancanza di questo, al collare del cane che in nessun caso potrà essere un collare di forza o altro collare utilizzato a strangolo. Il cane non potrà indossare collari di cuoio o collari antiparassitari.
Nella ricerca con l'uso del collare, al conduttore è lasciata la facoltà di far scorrere il guinzaglione fra le gambe del cane.
In nessun caso è concesso l'uso di cinghie supplementari o altre bardature separate oltre al pettorale o al collare.

**Lavoro del cane sulla traccia**
Il tempo massimo concesso al cane per completare l'esercizio di pista, è di 30 minuti. Il superamento dei tempi massimi indicati comporta l'interruzione dell'esercizio.
E' vietata al conduttore ogni forma di costrizione nei confronti del cane sia prima che durante l'esercizio. Durante il lavoro di ricerca il conduttore segue al passo il suo cane alla distanza di 10 mt. Detta distanza ed andatura devono essere osservate dal conduttore anche se il cane effettua la ricerca libero dal guinzaglio. Se il cane si allontana dalla traccia il conduttore lo deve seguire e il cane non può essere trattenuto in alcun modo. Se il conduttore trattiene il cane il giudice inviterà il conduttore ad assecondare il cane; se il conduttore, nonostante l'invito del giudice, continuerà a trattenere il cane l'esercizio viene interrotto. Se il cane si allontana dalla traccia di oltre 10 mt., l'esercizio viene interrotto. Ripetuti interventi sul cane da parte del conduttore con il guinzaglio oppure, nella ricerca libera, ripetuti segnali acustici al cane da parte del conduttore comportano l'interruzione dell'esercizio.
In nessun caso sono consentite rimesse in pista.

**Ritrovamento degli oggetti**
Appena il cane ritrova l'oggetto, deve immediatamente raccoglierlo, riportarlo o segnalarlo, senza alcuna interferenza da parte del conduttore, in modo evidente e conformemente a quanto dichiarato dal conduttore al giudice all'atto della presentazione.
La pratica contemporanea dei tre metodi ( raccogliere, riportare e segnalare) sulla stessa pista non è ammessa.
Se raccoglie, il cane può raccogliere l'oggetto, fermarsi sul posto e attendere il conduttore, oppure raccogliere e dirigersi verso il conduttore.
Se riporta, il cane deve raccogliere l'oggetto e portarlo al conduttore.
Se segnala, il cane lo potrà fare nella posizione "in piedi", "seduto", oppure "terra", ma non può toccare l'oggetto.
Il conduttore segnala l'oggetto al giudice mostrandolo alzando il braccio.
Il conduttore conserva l'oggetto e, successivamente, comanda al cane di continuare l'esercizio di ricerca.
E' proibito dare cibo al cane durante l'esercizio.
Completato l'esercizio il conduttore mette il cane al guinzaglio, si reca dal giudice e, assunta la posizione base, gli consegna gli oggetti ritrovati comunicando il termine dell'esercizio.
La prova termina con l'illustrazione da parte del Giudice del lavoro svolto e del punteggio conseguito.
Per quanto non espressamente previsto nel presente regolamento di BP1 si applicano le norme relative alla sezione "A" delle prove di

brevetto non in contrasto con quelle specifiche della prova di BP1.

## Prova di Brevetto BP2 FCI

**(Regolamento valido per il Campionato del Mondo di FH2 FCI)**
**Modello di tracciato della pista BP2 FCI con i valori dei lati e degli oggetti.**

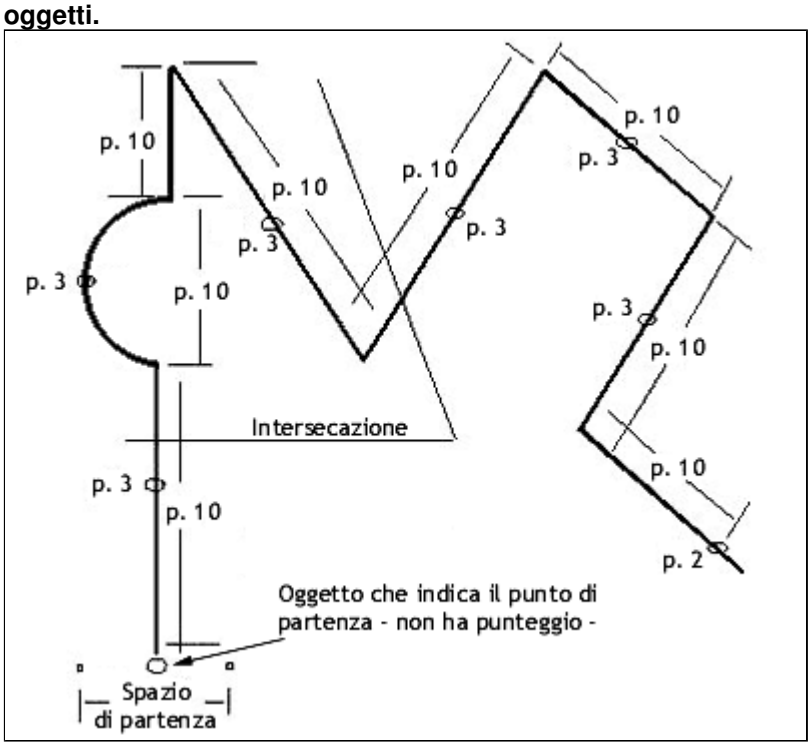


**Caratteristiche della pista BP2 FCI**
Tracciato sconosciuto al Conduttore su terreno di natura variabile. Lunghezza minima del tracciato: 2000 passi, (un passo é valutato circa 70 cm.). Otto lati di cui uno tracciato a semicerchio, sette angoli dei quali 5 ad angolo retto e due ad angolo acuto. Invecchiamento minimo: 180 minuti. Mezz'ora prima che il cane inizi il lavoro di ricerca due lati della pista verranno intersecati da una traccia eseguita da una persona diversa dal precedente tracciatore; l'intersecazione dovrà avvenire lontana dagli angoli e dagli oggetti deposti nella pista.
Il percorso della traccia è scelto dal giudice o dal direttore delle piste in accordo con il giudice.

**Ammissione**
Possono partecipare alla prova cani di tutte le razze, purché i iscritti in un libro genealogico italiano o straniero, riconosciuto dalla F.C.I.

**Tracciatore**
Il tracciatore lascia all'inizio della traccia un oggetto di identificazione che rappresenta l'effettivo punto di partenza della pista. L'oggetto di partenza sarà di natura e dimensioni identiche a quelle degli altri 7 oggetti depositati sulla traccia.
L'oggetto che indica la partenza non sarà valutato dal giudice per l'attribuzione dei punti.
Durante il tracciamento, il tracciatore non può fermarsi, ne' strisciare i piedi sul terreno. Gli oggetti devono essere deposti sulla traccia, e non al lato di questa; essi non possono essere posti negli angoli o nelle prossimità di questi, e si deve, inoltre, evitare di porli vicino a punti di riferimento, ostacoli naturali o altri particolari riferimenti (fossi, strade,

cespugli, alberi ecc.).
Prima che il cane inizi l'esercizio di ricerca, il tracciatore deve illustrare al giudice l'esatto percorso della pista, la posizione degli oggetti lasciati sulla traccia ed indicargli quali sono i lati e i punti in cui la pista è stata intersecata dalla traccia più fresca.

**Presentazione**
Il conduttore si presenta al Giudice con il cane dichiarando la sua identità e il nome del cane; il conduttore, inoltre, deve dichiarare, se il cane raccoglie, riporta o segnala gli oggetti.

**Ricerca (libera o con guinzaglio di mt. 10)**
Il lavoro di fiuto sulla traccia può essere eseguito dal cane libero dal guinzaglio o con un guinzaglio della lunghezza di 10 mt. Se la ricerca viene effettuata con il guinzaglione, questo può essere fissato ad un pettorale o, in mancanza di questo, al collare del cane che in nessun caso potrà essere un collare di forza o altro collare utilizzato a strangolo. Il cane non potrà indossare collari di cuoio o collari antiparassitari.
Nella ricerca con l'uso del collare, al conduttore è lasciata la facoltà di far scorrere il guinzaglione fra le gambe del cane.
In nessun caso è concesso l'uso di cinghie supplementari o altre bardature separate oltre al pettorale o al collare.

**Partenza - ricerca del punto di inizio della traccia**
Il punto di partenza della traccia si troverà all'interno di uno spazio di 20 mt. per 20 mt., la cui linea è delimitata da due picchetti.
La direzione della pista viene indicata dal giudice al conduttore. Il punto effettivo dell'inizio della traccia è costituito da un oggetto depositato dal tracciatore.
Il modo di condurre il cane per il ritrovamento dell'oggetto di identificazione che indica l'inizio della pista, è lasciato alla libera scelta del conduttore.
Il tempo massimo concesso al cane per individuare l'oggetto che costituisce il punto effettivo dell'inizio della traccia è di 3 minuti.

**Lavoro del cane sulla traccia**
Il tempo massimo concesso al cane per completare l'esercizio di pista, dal momento dell'individuazione dell'oggetto-punto di partenza è di 40 minuti.
E' vietata al conduttore ogni forma di costrizione nei confronti del cane sia prima che durante l'esercizio.
Durante il lavoro di ricerca il conduttore segue al passo il suo cane alla distanza di 10 mt. Dette distanza e andatura devono essere osservate dal conduttore anche se il cane effettua la ricerca libero dal guinzaglio.
Se il cane si allontana dalla traccia il conduttore lo deve seguire e il cane non può essere trattenuto in alcun modo. Se il conduttore trattiene il cane il giudice inviterà il conduttore ad assecondare il cane; se il conduttore, nonostante l'invito del giudice, continuerà a trattenere il cane l'esercizio viene interrotto.
Se il cane si allontana dalla traccia di oltre 10 mt., l'esercizio viene interrotto.
Ripetuti interventi sul cane da parte del conduttore con il guinzaglio oppure, nella ricerca libera, ripetuti segnali acustici al cane da parte del conduttore comportano l'interruzione dell'esercizio.
In nessun caso sono consentite rimesse in pista.

**Ritrovamento degli oggetti**
Appena il cane ritrova l'oggetto, deve immediatamente raccoglierlo, riportarlo o segnalarlo senza alcuna interferenza da parte del conduttore in modo evidente e conformemente a quanto dichiarato dal conduttore al giudice all'atto della presentazione.
La pratica contemporanea dei tre metodi ( raccogliere, riportare e segnalare) nella stessa pista non è ammessa.
Se raccoglie, il cane una volta raccolto l'oggetto, può fermarsi sul posto

e attendere il conduttore, oppure raccogliere e dirigersi verso il conduttore.
Se riporta, il cane deve raccogliere l'oggetto e portarlo al conduttore.
Se segnala, il cane lo potrà fare, nella posizione "in piedi", "seduto", oppure "terra", ma non può toccare l'oggetto.
Il conduttore segnala al giudice l'oggetto trovato dal cane alzando il braccio con l'oggetto in mano. Il conduttore conserva l'oggetto e, successivamente, comanda al cane di continuare l'esercizio di ricerca.
E' proibito dare cibo al cane durante l'esercizio.
Completato l'esercizio, il conduttore mette il cane al guinzaglio, si reca dal giudice e, assunta la posizione base, gli consegna gli oggetti ritrovati comunicando il termine dell'esercizio.
La prova termina con l'illustrazione da parte del Giudice del lavoro svolto e del punteggio conseguito.

**Soggetti a parità di punteggio**
In caso di parità di punteggio fra due o più soggetti, ai fini della classifica finale, prevarrà il miglior punteggio sulla tenuta di pista. Per quanto non espressamente previsto nel presente Regolamento si applicano le norme del Regolamento Internazionale IPO non in contrasto con il presente regolamento.
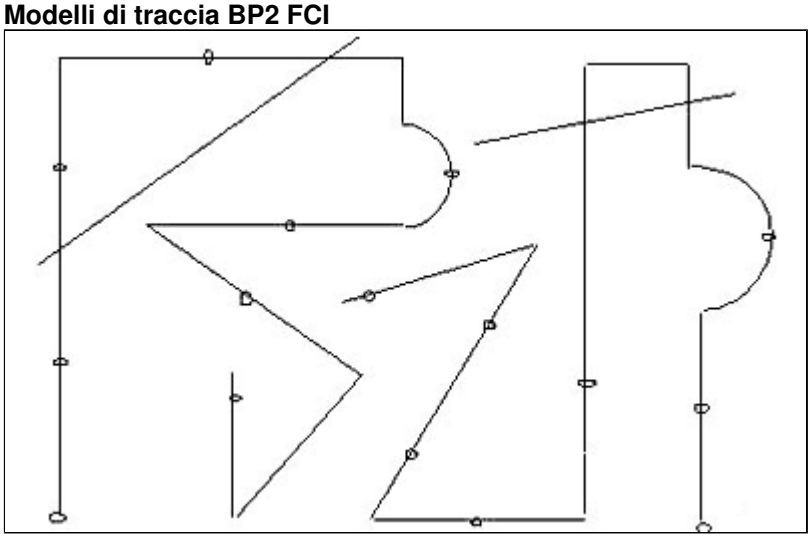
**Modelli di traccia BP2 FCI**